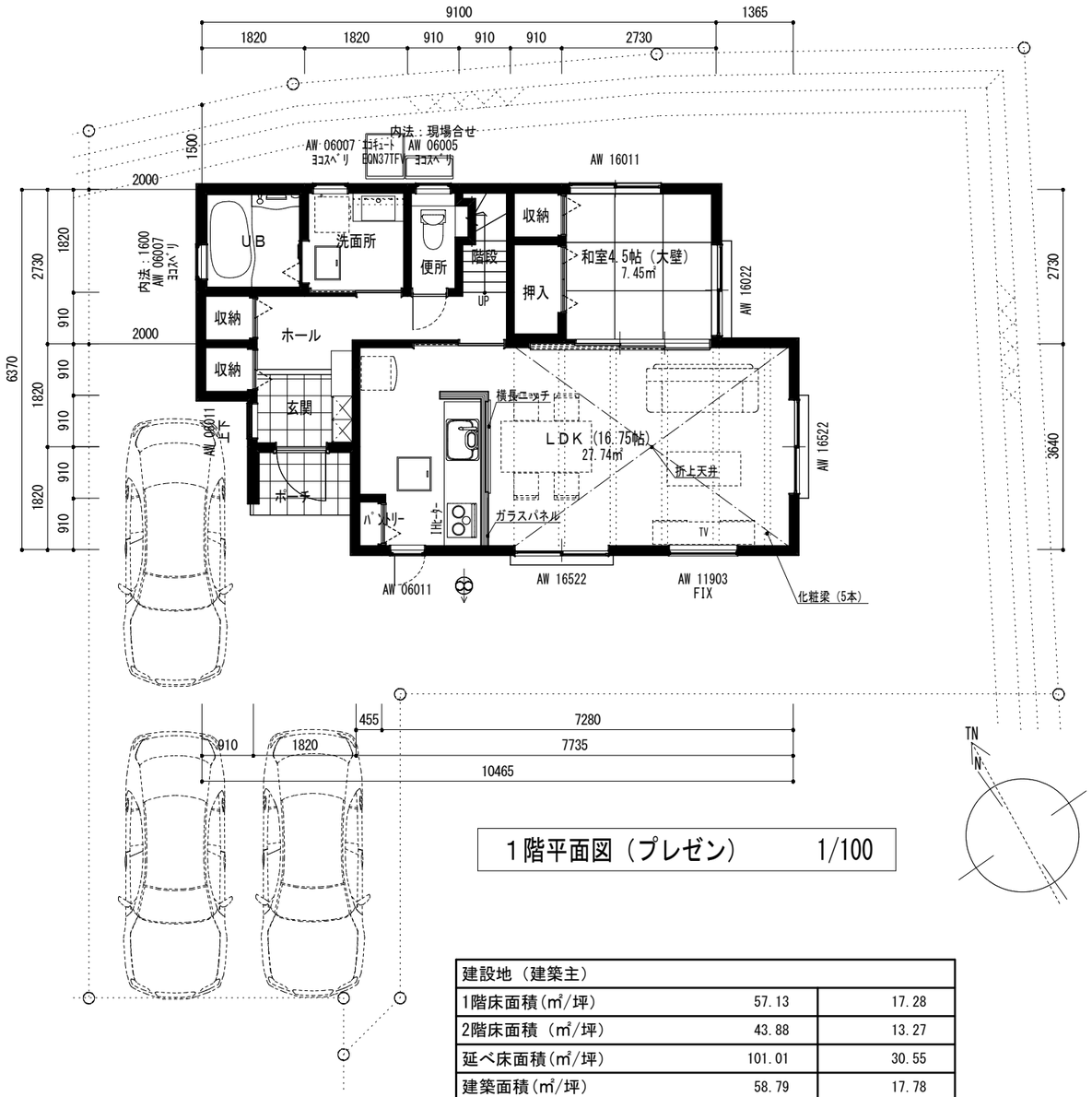

１階平面図（プレゼン）　1/100

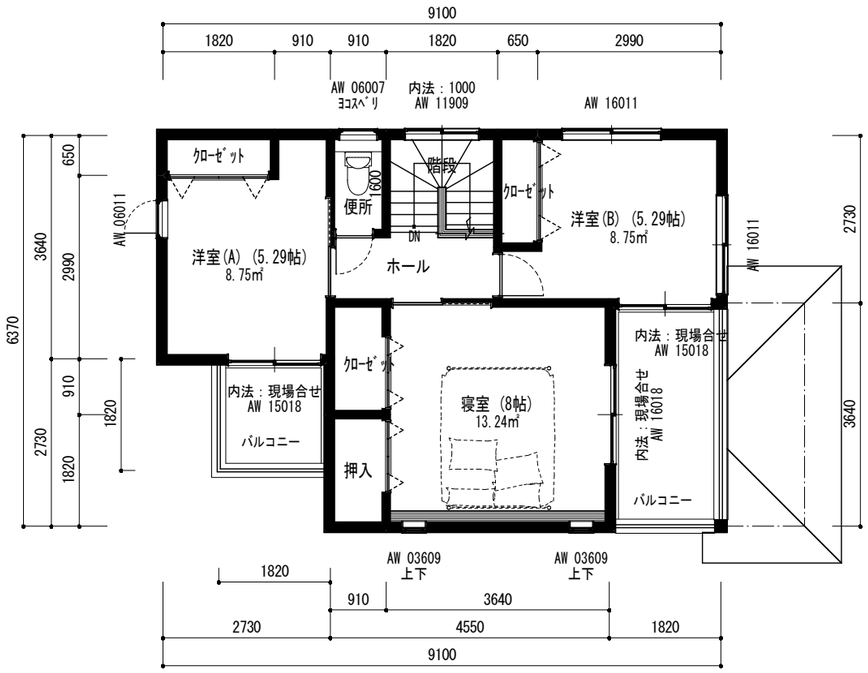

２階平面図（プレゼン）　1/100

1階 ＬＤＫニッチ

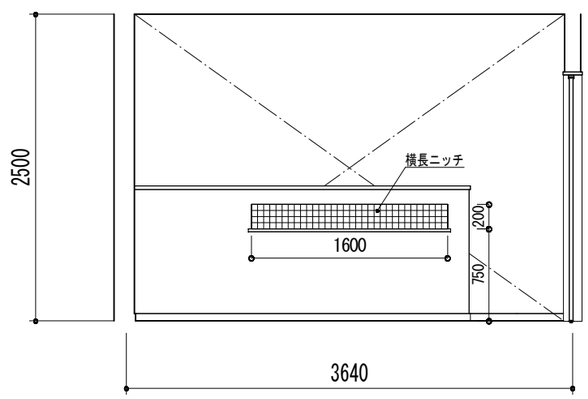

西側

建設地（建築主）		
1階床面積(㎡/坪)	57.13	17.28
2階床面積（㎡/坪）	43.88	13.27
延べ床面積(㎡/坪)	101.01	30.55
建築面積(㎡/坪)	58.79	17.78
敷地面積(㎡/坪)	216.24	65.41
建蔽率		27.19
容積率		46.72

工事名称	申請地		年月日		(株)トーシン住宅一級建築士事務所	担当	設計	検印
セルリアンタウン八本松町原 NO.7 （トーシン住宅） 設計図	図名	プレゼン平面図	H31.2.25					